本体離隔距離

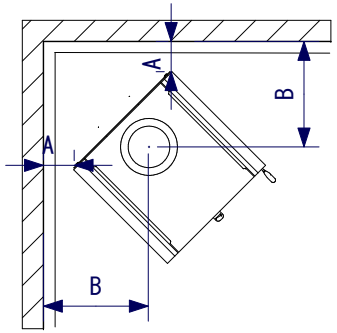

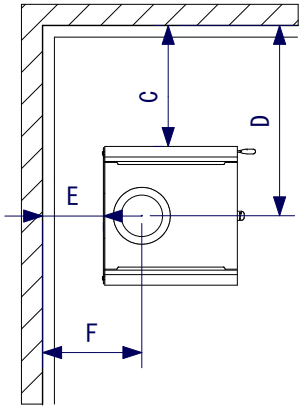

◇本体から設置壁までの離隔距離寸法（mm）※２ ※３

壁仕上	ＥＮ認定値 ※１					
	A※５	B	C	D	E	F
遮熱板なし	100	349	400	630	100	227
遮熱板あり ※４	100	349	200	430	100	227

※１：表記の数値はＥＮ基準に基づいた、壁内可燃物の低温炭化防止の為の離隔距離。
※２：本体離隔距離と煙突離隔距離を比較して最大値を採用すること。
※３：表記の数値はアンデルセンチムニー純正二重断熱煙突を使用した場合に限る。
※４：遮熱板とは25mm以上の空気層のある不燃材壁（天板高+200mmの高さ）
※５：壁面に対して４５°の角度で設置した場合の距離。
：本体前方と可燃物（家具など）との離隔距離は１０００mm以上とすること。

煙突離隔距離

［上抜］

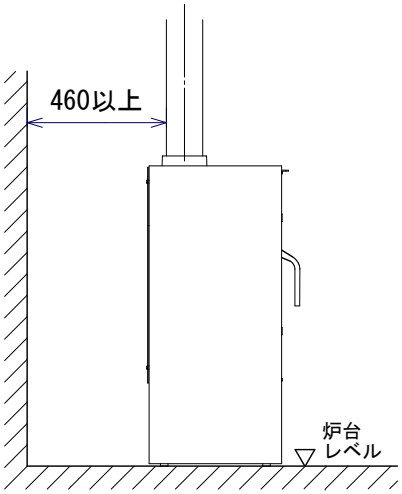

※二重断熱煙突の場合は、インナー筒から
１５０mm以上とすること。

［後方壁抜］

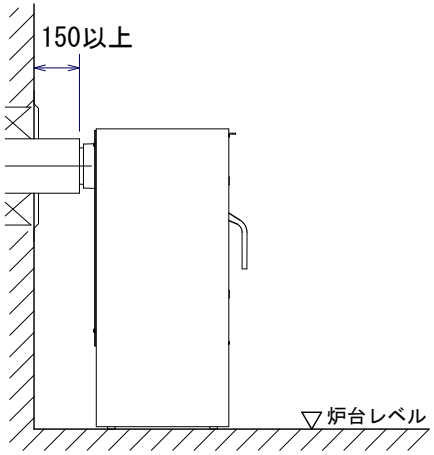

後方壁抜きは二重断熱煙突に限る
上記数値は可燃壁（遮熱板なし）
の場合とする

炉台（ステージ）範囲寸法

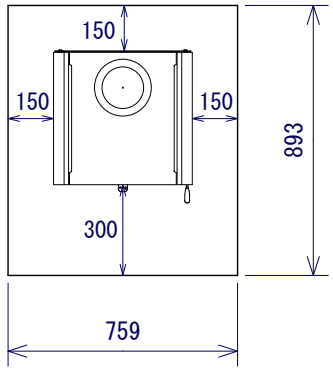

株式会社 新宮商行	機種名	ＭＯＲＳＯ　５４４３　ＣＢ	製造元	ＭＯＲＳＯ社（デンマーク）		作成日	２０１５．０６．２９
						改訂日	２０１７．０３．２５
	図面名	設置プラン・本体及び煙突離隔距離	縮尺	１／２５	検印	改訂日	
						図面番号	１３２４－０１８７